HASTA UN 85% DE REDUCCIÓN DE DESPERDICIOS MENOR COSTE €/KG POR RESIDUOS

STERI2FLASH™

La solución para el tratamiento de los residuos tóxicos generados en curas sanitarias con riesgo infeccioso .

ST.200

URS is a member of Registrar of Standards (Holdings) Ltd.

COMTEM

www.comtem.net

URS is a member of Registrar of Standards (Holdings) Ltd.

STERI2FLASH™ ST.200

Steri2flash™ ST.200 es un dispositivo que trata "in situ" los residuos biomedicos potencialmente infecciosos (Clases II y III, de acuerdo con el catálogo europeo de residuos, 2000/532/EC, y NLM clasificación: WA 790) y los transforma en residuos comunes de basura doméstica, los cuales pueden ser tratados en vertederos de basura. Robusto y fiable, fácil y rápida instalación, este proceso del tratamiento del residuo ahora puede estar cercano al lugar de producción, evitando costes, riesgos y peligros en el transporte.

Principio de funcionamiento:
Los residuos depositados en la tolva se trituran mecánicamente y caen por gravedad en el tanque de tratamiento. Cuando éste se llena, se inicia el ciclo de tratamiento. Después de cerrar la puerta superior, una fase de vacío vacía el aire.Entonces, la inyección de vapor saturado es suministrado automáticamente al tanque por dos generadores de vapor, instalados en el dispositivo.
Los parámetros nominales del ciclo son:
- Temperatura: 135ºC/275°F
- Presión: 3.2 bar
- Tiempo: 20 min

Todos es parámetros pueden ser cambiados según requerimientos.
Al final del ciclo, la puerta frontal se abre automáticamente y los residuos sólidos se vierten en un recipiente. Los efluentes líquidos y gaseosos son filtrados, enfriados y descontaminados, y se evacúan por la red de desagüe.

Vigilancia y control del proceso:
La pantalla del operador informa en todo momento sobre el proceso del ciclo y los valores de temperatura y presión en el tanque de tratamiento.
Un control automático almacena los datos de los últimos ciclos efectuados, en un registro.
Control remoto de la máquina y proceso de monitorizado pueden ser hechos via Internet o redes GSM, a través de un módulo de comunicaciones (*opcional).
Un control automático es gestionado por un controlador programable capaz de almacenar datos en un dispositivo de memoria.

Trazabilidad:
La trazabilidad del ciclo es garantizada por:
- Registro impreso: papel de impresión en el cual se indica el número de máquina, el número de ciclo y la fecha, las temperaturas y presiones muestreadas, registrando que el ciclo de desinfección se ha llevado a cabo con éxito.
- Almacenamiento de memoria de la máquina, accesible via USB o remotamente (*opcional).

Seguridad:
Seguridad en riesgo de infección:
- Desinfección de superficies en el área del contenedor cada vez que se abre la tapa transparente.
- Los gases emitidos son filtrados (filtro microbiológico 0,2 µ), se condensa y se trata por burbujeo.
- Los exudados se descontaminan y se enfrían.
- El triturador, integrado en el tanque, se descontamina en cada ciclo.
- Un proceso específico efectúa una completa desinfección de los líquidos.
- Diariamente, se debe realizar un ciclo de limpieza sin residuos para conseguir una mejor eficacia en el proceso de descontaminación.

Seguridad de máquina:
- La apertura de las puertas inhibe el arranque del triturador, mediante un sistema de seguridad de categoría PL c según ISO EN 13849.
- Los componentes eléctricos se encuentran en la parte posterior de la máquina, en un alojamiento estanco específico.
- Máquina testeada individualmente y certificada en fábrica.
- Cada máquina se entrega con el certificado CE.

Capacidad:
- Volumen de residuos tratados en cada ciclo: 200 l.
- Volumen de la tolva de depósito de residuos: 70 l.
- Volumen útil del tanque de desinfección: 70 l.
- Volumen del tanque de bactericida: 2 l.
- Volumen del generador de vapor: 2 X 7,3 l.
- Presión y temperatura del vapor dentro del generador: 6 Bars – 160ºC.

Resultado del tratamiento:
Alrededor de 200 litros de residuos son tratados en un tiempo desde 80 hasta 90 minutos (dependiendo de la intervención manual cuando se carga de residuos la máquina).
El tiempo de trituración de estos 200 litros es aproximadamente de unos 30 minutos (dependiendo del tipo de material, de su naturaleza y de la densidad del mismo)
Los datos incluyen estadísticas y mediciones. Para una información más detallada dependiendo del tipo de residuos, consultar el documento VARIABLES DEL TIEMPO DE CICLO DE UNA MÁQUINA.
.

Materiales:
- Tanque de tratamiento y generador de vapor: acero inoxidable 304L
- Dientes de la trituradora: acero de carbono Hardox
- Chasis: inox 304L.

CARACTERÍSTICAS TÉCNICAS

Dimensiones:
- Altura total: 2,32 m
- Altura de trabajo: 1,25 m
- Anchura: 1,05 m
- Longitud 1,77 m.

Peso:
- 815 kg

Peso/m^2:
- 438,5 kg/m^2

Configuración mínima de instalación:
- Suministro eléctrico:
  - 380/400V, 50Hz/60Hz, 35A
  - Potencia instalada: 25 Kw.
- Agua:
  - Sistema de distribución municipal. Caudal mínimo: 30 l/min, presión: 4,5 Bars.
  - En caso de agua dura, instalar un descalcificador.
  - Drenaje: diámetro mínimo 32 mm.

Consumo por ciclo:
- Agua: 55 l
- Electricidad: 6,6 kWh/ciclo
- Bactericida: 0,05 l.

→**Steri2flash™ acepta varios tipos de embalaje de residuos sanitarios**

OPCIONES

- Diagnóstico y reparación a distancia por modem e Internet.
- Dientes de trituración adaptables.
- Centralización de datos.
- Registros de almacenaje de datos de ciclos.
- Adaptación para el suministro de vapor externo.

Tipos de deshecho

- Jeringuillas y Agujas
- Bisturís y Otros Instrumentos Metálicos
- Placas de Petri y Tubos de Ensayo
- Contenedores de Plástico
- Filtros de Diálisis
- Viales
- Paños y Otros Tejidos
- Gasas y No-Tejidos
- Papel
- Material Orgánico
- Vidrio y Cristal
- Otros Residuos Biomédicos

Campos de Aplicación

- Hospitales
- Clínicas
- Clínicas especializadas
- Ambulatorios
- Residencias geriátricas con servicios médicos
- Laboratorios de analíticas
- Laboratorios hospitalarios de microbiología
- Centros de diálisis
- Hospitales de campaña dentro del marco de las misiones humanitarias
- Centros oncológicos
- Prácticas veterinarias (agrupadas)
- Consultorios médicos
- Sanidad militar
- Bomberos
- Servicios de tratamiento a domicilio
- Escuelas
- Laboratorios científicos
- Centros de eliminación de residuos
- Penitenciarios

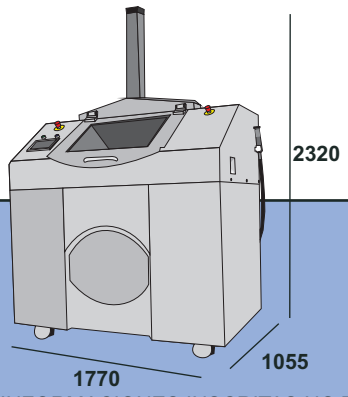

DIMENSIONES EN MM.

COMTEM

C/ Ibi, 2
Poligono Industrial Algars
03820 Cocentaina (Alicante)
Spain

T: +34 965 590 315
F: +34 965 330 328
E: info@comtem.net

LAS INFORMACIONES INSCRITAS NO TIENEN VALOR CONTRACTUAL, LOS DATOS PUEDEN SER MODIFICADOS

CAT_ST200_21012015_ES